## MEDŽIAGŲ ŽINIARAŠTIS

GAMINYS: **A.5** KIEKIS: **1**

| Pozi-cija | Pavadinimas ir techninės charakteristikos | Ilgis, mm | Pav. plot., m2 | Kiekis, vnt. | Masė, kg | |
|---|---|---|---|---|---|---|
| | | | | | Vieneto | Viso |
| 33 | PL12*200,S355J2, LST EN 10025-2 | 500 | 0.2 | 1 | 9.4 | 9.4 |
| 35 | PL12*80,S355J2, LST EN 10025-2 | 101 | 0.0 | 1 | 0.6 | 0.6 |
| 34 | PL10*357,S355J2, LST EN 10025-2 | 300 | 0.2 | 1 | 5.9 | 5.9 |
| | BENDRAS PAVIRŠIAUS PLOTAS: | | 0.4 | GAMINIO MASĖ: | | 15.9 |

ATRAMA A.5
1:10

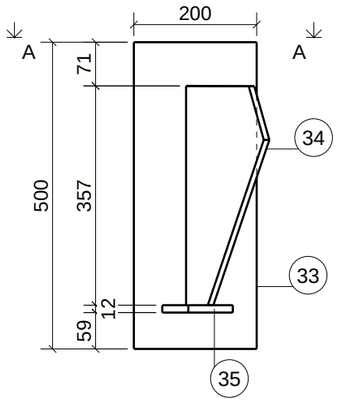


A - A
1:10

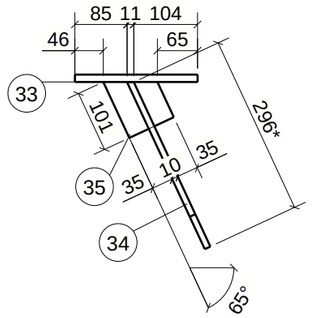


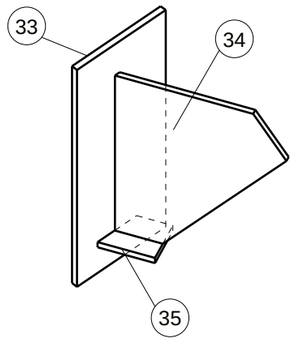


BENDRAS VAIZDAS

1:10

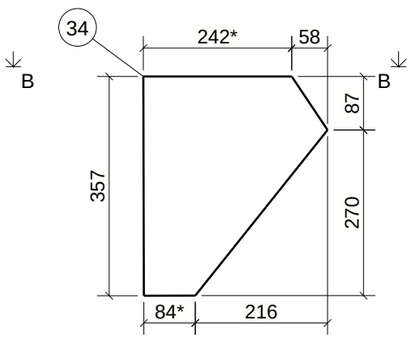


B - B
1:10

1:10

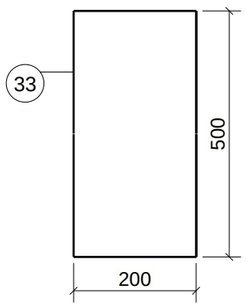


1:10

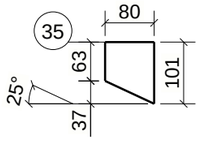


| Laida | Data | Keitimų pavadinimas (priežastis) |
|---|---|---|
| 0 | 17.06.2026 | Statybai |

ORLEN Lietuva
PROJEKTŲ INŽINERIJOS GRUPĖ

OLP02925

430-10
S-200 reaktoriaus-regeneratoriaus R-202 korpuso remontas apkabos sumontuotos pagal projektą OLP02905 zonoje

| Atest.Nr. | Pareigos | Pavardė | Parašas | Data |
|---|---|---|---|---|
| 39050 | PV | D.Virkutis | DONATAS VIRKUTIS | 22.06.2026 |
| 24832 | PDV | D. Virkutis | | 22.06.2026 |
| | INŽ | G. Šerpytis | GERARDAS ŠERPYTIS | 22.06.2026 |

430-10
ATRAMA A.5

| Mastelis | | Lapas | 1 | Lapų | 1 | Laida | 0 |
|---|---|---|---|---|---|---|---|

OLP02925-TDP-K-43010-009

| Pareigos | Pavard? | Para?as | Data |
|---|---|---|---|
| | | | |

Tekla Structures